ALBRAS | EDIÇÃO 2025

ALBRAS

SUA MELHOR OPÇÃO EM FERRAGENS

INSTITUCIONAL

A Albras é referência no segmento em que atua e o maior fabricante de dobradiças de canecas do Brasil. Sua unidade matriz conta com uma área construída de mais de 30.000m² e um terreno de 620.00 m². Qualidade conquistada a muitas mãos e mais de 40 anos de dedicação, pesquisa e novas tecnologias.

1973 Início das atividades como fornecedora da Indústria Automobilística;

1976 A Albras começa fabricar ferragens para o setor moveleiro, em especial dobradiças;

1988 Formação do joint-venture Blum-Albras;

1999 É inaugurado um moderno e automatizado parque industrial na cidade de Embu-SP, tornando-se referência no segmento em que atua;

2003 Ampliação das instalações industriais, com aumento significativo da produção, podendo atender o mercado interno e externo. Neste ano a planta industrial atingiu 30.000m2 de área construída, ainda neste ano, houve a venda de nossa participação acionária no joint-venture Blum-Albras para a Blum. Esta venda não mudou a atuação das duas empresas no mercado, ma sim criou condições de investimentos e fortalecimento de todos, dando a flexibilidade para o atendimento ainda melhor de nossas parcerias.

2004 Início da duplicação do nosso parque fabril para fabricação de linha de corrediças*, com essa duplicação a Albras conta com capacidade instalada para a fabricação de 4 milhões de pares/mês;

2006 Neste ano a Albras se dedicou intensamente a estruturação para a fabricação de kits completos, para isso somou ao grupo Ferkyt, empresa dedicada a montagem de kits completos para a indústria moveleira localizada em Ubá-MG, com isso ganhamos agilidade para o fornecimento de kits para o polo moveleiro de Ubá e Linhares no Espirito Santo e inaugurou a nova unidade em Bento Gonçalves-RS para atender a demanda do polo gaúcho;

2007 Início da fabricação de dobradiças com caneca de 35mm;

2009 Início da produção da corrediça NEXT com isso a linha de corrediças ganhou um produto que possui sistema de fixação padrão internacional de mercado e ampliação da área dedicada a produção de kits completos em Embu-SP;

2011 Dando continuidade a expansão e o foco na produção de kits completos, é inaugurada a mais nova unidade localizada em Arapongas-PR que será dedicada ao atendimento do polo Paranaense. A Albras com isso atinge a soma de mais de 700 colaboradores distribuídos em suas 4 unidades fabris;

2015 Transferência da produção da unidade Arapongas-Pr para Embu-SP.

2016 Início da fabricação de Corrediças Telescópicas e da corrediça EXTRA.

2017 Início da comercialização das Corrediças Telescópicas Mini Light e de Dobradiças 35mm Slow.

2018 Ampliação da linha com a inclusão de Telescópicas H45 e Pistões a Gás.

2021 Ampliação da linha de parafusos com capacidade de produção em larga escala.

MINI LIGHT

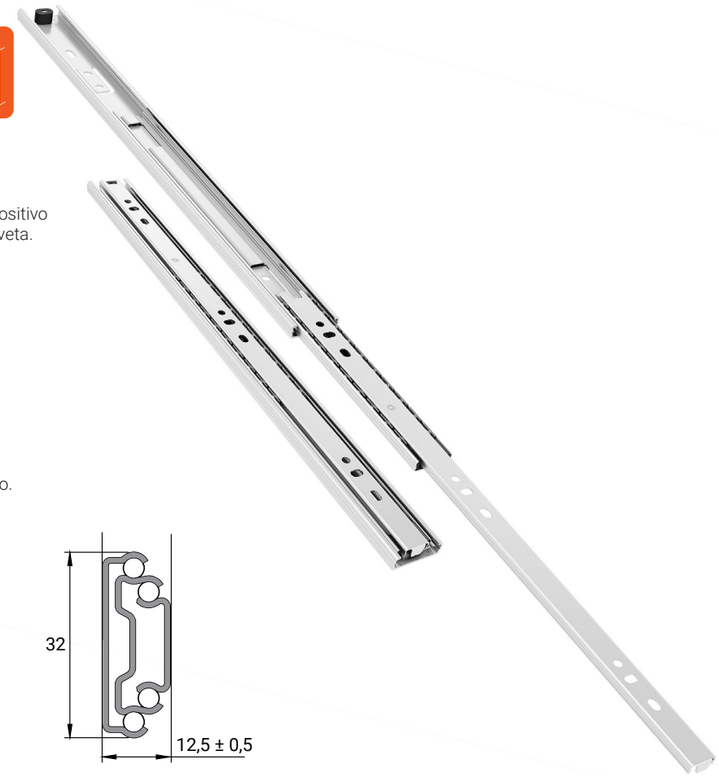

Descrição: Corrediça telescópica de abertura total. Deslizamento com esferas de aço e dispositivo de extração que permite a retirada da gaveta.

Material: Aço.

Acabamento: Zinco eletrolítico.

Fixação: Lateral com furos múltiplos de 32mm.

Capacidade: 12Kg de carga total (Gaveta + Carga).

Embalagem: 30 pares por caixa.

Diferencial: Abertura e fechamento suave e silencioso.

10250	Telescópica Mini Light 250mm
10300	Telescópica Mini Light 300mm
10350	Telescópica Mini Light 350mm
10400	Telescópica Mini Light 400mm

Descrição	A	B	C	D	E	F
Telescópica Mini Light 250mm	250	–	160	–	176	250
Telescópica Mini Light 300mm	300	–	224	224	96	300
Telescópica Mini Light 350mm	350	–	224	256	128	350
Telescópica Mini Light 400mm	400	288	224	320	160	400

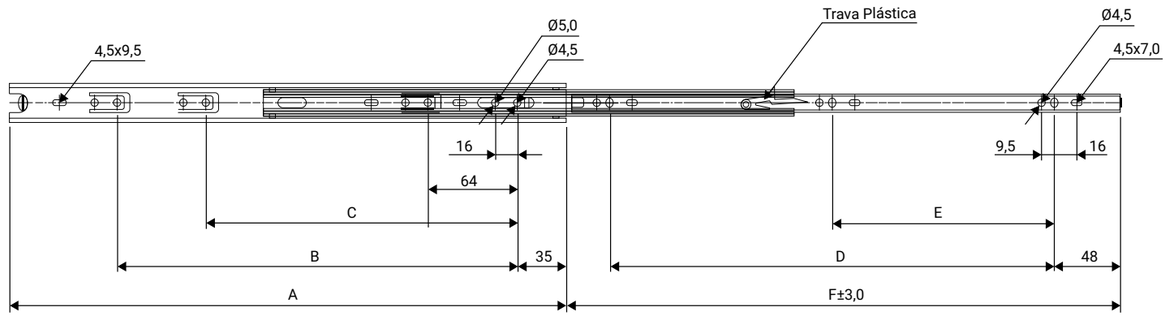

CORREDIÇAS

TELESCÓPICAS H35

15 Kg*

100%

60 mil ciclos

Descrição: Corrediça telescópica de abertura total. Deslizamento com esferas de aço e dispositivo de extração que permite a retirada da gaveta.

Material: Aço.

Acabamento: Zinco eletrolítico.

Fixação: Lateral com furos múltiplos de 32mm.

Capacidade: 15Kg de carga total (Gaveta + Carga).

Embalagem: 20 pares por caixa.

Diferencial: Abertura e fechamento suave e silencioso. Alta capacidade de carga.

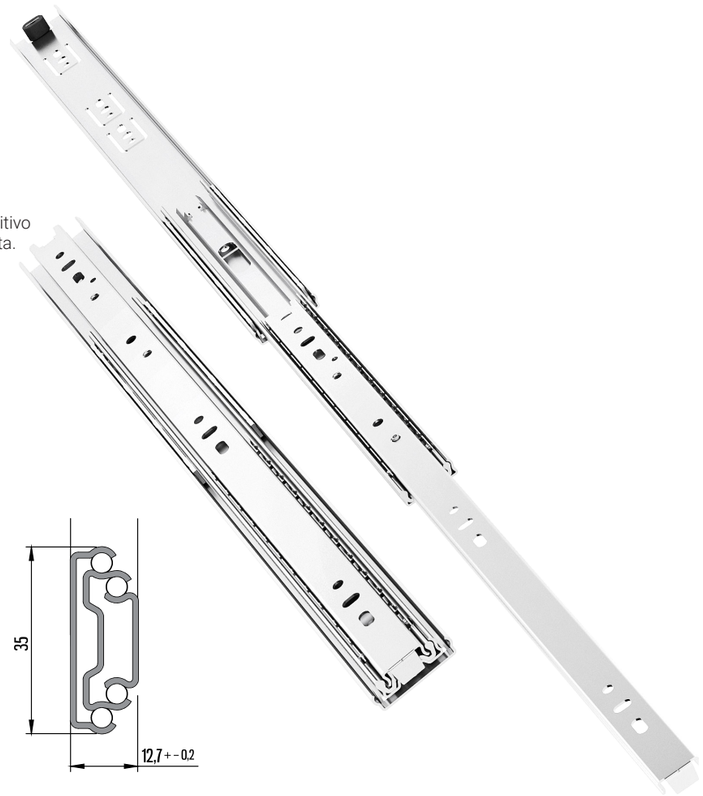

61250	Telescópica H35 250mm
61300	Telescópica H35 300mm
61350	Telescópica H35 350mm
61400	Telescópica H35 400mm
61450	Telescópica H35 450mm
61500	Telescópica H35 500mm
61550	Telescópica H35 550mm

Descrição	A	B	C	D	E	F	G	H
Telescópica H35 250mm	250	–	–	–	148	176	224	250
Telescópica H35 300mm	300	–	–	–	224	96	128	300
Telescópica H35 350mm	350	–	–	288	224	128	256	350
Telescópica H35 400mm	400	–	–	288	224	160	320	400
Telescópica H35 450mm	450	–	352	288	224	160	357	450
Telescópica H35 500mm	500	416	352	288	224	160	334	500
Telescópica H35 550mm	550	416	352	288	224	160	384	550

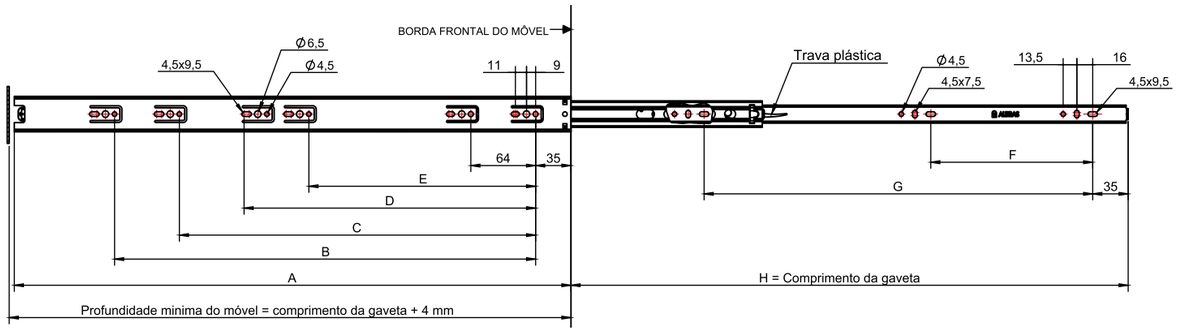

CORREDIÇAS

TELESCÓPICAS H45

20 Kg*

100%

60 mil ciclos

Descrição: Corrediça telescópica de abertura total. Deslizamento com esferas de aço e dispositivo de extração que permite a retirada da gaveta.

Material: Aço.

Acabamento: Zinco eletrolítico.

Fixação: Lateral com furos múltiplos de 32mm.

Capacidade: 20Kg de carga total (Gaveta + Carga).

Embalagem: 15 pares por caixa.

Diferencial: Abertura e fechamento suave e silencioso. Alta capacidade de carga.

13300	Telescópica H45 300mm
13350	Telescópica H45 350mm
13400	Telescópica H45 400mm
13450	Telescópica H45 450mm
13500	Telescópica H45 500mm
13550	Telescópica H45 550mm
13600	Telescópica H45 600mm

Descrição	A	B	C	D	E	F	G	H
Telescópica H45 300mm	300	–	–	224	224	96	327	–
Telescópica H45 350mm	350	–	–	224	256	128	377	–
Telescópica H45 400mm	400	–	288	224	320	160	427	–
Telescópica H45 450mm	450	–	352	224	352	160	477	–
Telescópica H45 500mm	500	416	352	224	416	192	527	–
Telescópica H45 550mm	550	416	352	224	448	224	577	–
Telescópica H45 600mm	600	480	352	224	512	256	627	–

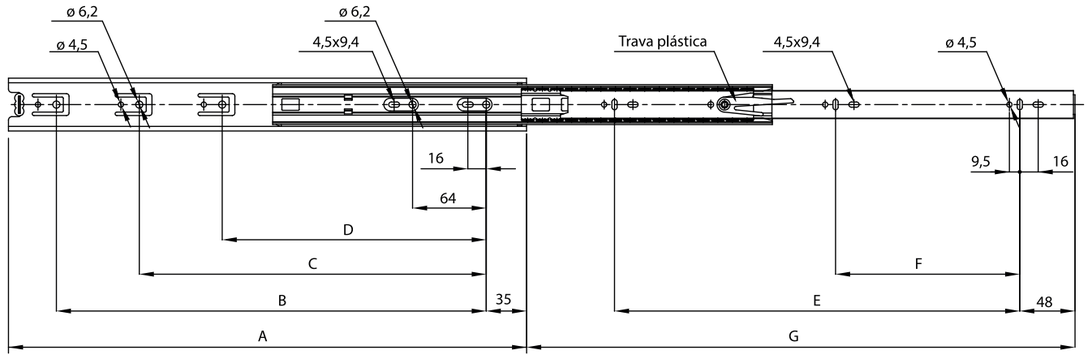

H45 SLOW

60 mil ciclos

Descrição: Corrediça telescópica de abertura total. Deslizamento com esferas de aço e dispositivo de extração que permite a retirada da gaveta.

Material: Aço.

Acabamento: Zinco eletrolítico.

Fixação: Lateral com furos múltiplos de 32mm.

Capacidade: 25Kg de carga total (Gaveta + Carga).

Embalagem: 15 pares por caixa.

Diferencial: Abertura e fechamento suave e silencioso. Alta capacidade de carga.

14300	Telescópica H45 Slow 300mm
14350	Telescópica H45 Slow 350mm
14400	Telescópica H45 Slow 400mm
14450	Telescópica H45 Slow 450mm
14500	Telescópica H45 Slow 500mm
14550	Telescópica H45 Slow 550mm
14600	Telescópica H45 Slow 600mm

Descrição	A	B	C	D	E	F	G	H
Telescópica H45 Slow 300mm*	–	–	–	–	–	–	–	–
Telescópica H45 Slow 350mm	350	–	160	350	256	128	–	–
Telescópica H45 Slow 400mm	400	–	192	400	320	160	–	–
Telescópica H45 Slow 450mm	450	256	192	450	320	160	–	–
Telescópica H45 Slow 500mm	500	288	224	500	384	192	–	–
Telescópica H45 Slow 550mm	550	352	288	550	448	224	–	–
Telescópica H45 Slow 600mm	600	416	352	600	480	224	–	–

*Telescópica H45 Slow - 300mm favor consultar área técnica no site.

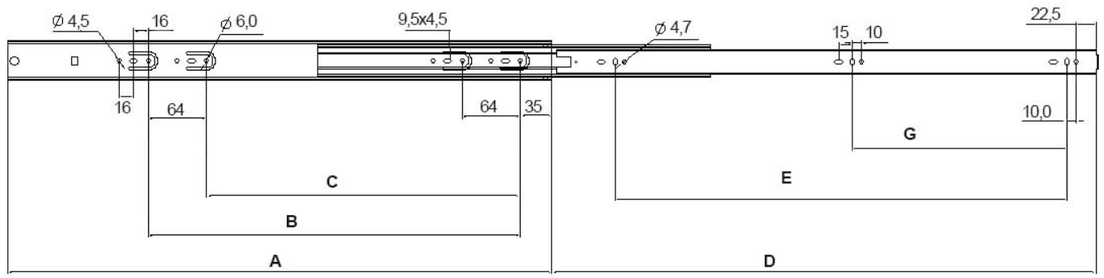

H45 TOQUE

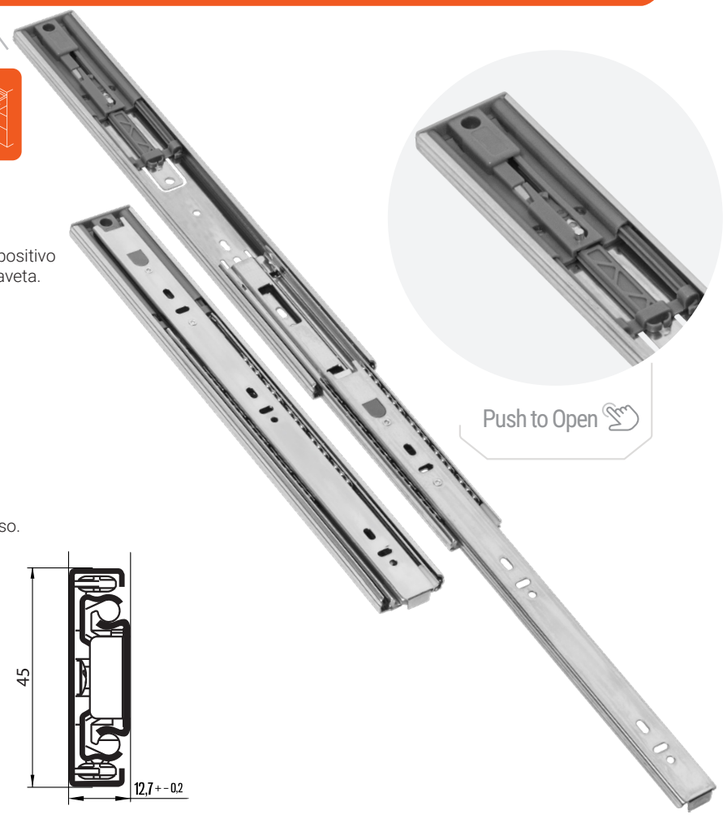

60 mil ciclos

Descrição: Corrediça telescópica de abertura total. Deslizamento com esferas de aço e dispositivo de extração que permite a retirada da gaveta.

Material: Aço.

Acabamento: Zinco eletrolítico.

Fixação: Lateral com furos múltiplos de 32mm.

Capacidade: 25Kg de carga total (Gaveta + Carga).

Embalagem: 15 pares por caixa.

Diferencial: Abertura e fechamento suave e silencioso. Alta capacidade de carga.

15300	Telescópica H45 Toque 300mm
15350	Telescópica H45 Toque 350mm
15400	Telescópica H45 Toque 400mm
15450	Telescópica H45 Toque 450mm
15500	Telescópica H45 Toque 500mm
15550	Telescópica H45 Toque 550mm
15600	Telescópica H45 Toque 600mm

Descrição	A	B	C	D	E	F	G	H
Telescópica H45 Toque 300mm*	300	64	35	96	192	290	–	–
Telescópica H45 Toque 350mm	350	64	35	128	224	342	–	–
Telescópica H45 Toque 400mm	400	64	35	128	160	398	–	–
Telescópica H45 Toque 450mm	450	64	35	160	160	448	–	–
Telescópica H45 Toque 500mm	500	64	35	192	160	498	–	–
Telescópica H45 Toque 550mm	550	64	35	224	196	548	–	–
Telescópica H45 Toque 600mm	600	64	35	256	196	598	–	–

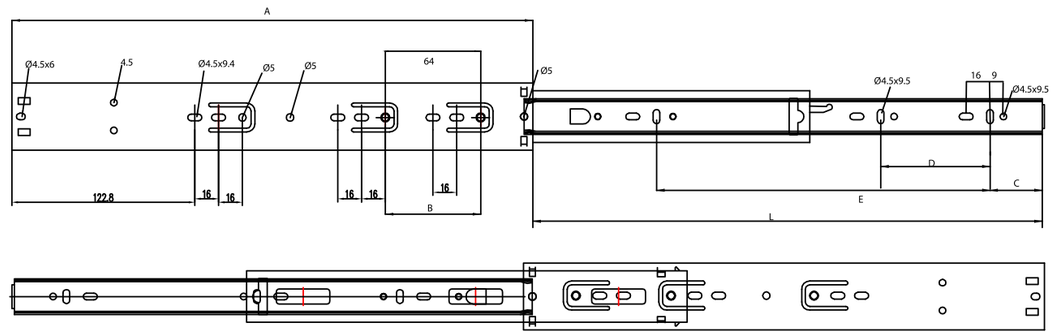

EXTRA

40 mil ciclos

- 40 mil ciclos de abertura e fechamento com carga
- Fixação e furação padrão mundial.
- Acabamento superficial: Pintura Epoxi resistente a corrosão
- Ábertura parcial: 75%
- Duplo Travamento na abertura
- Matéria prima: Aço

77354	Corrediça Extra 350mm Cinza
77357	Corrediça Extra 350mm Branca
77404	Corrediça Extra 400mm Cinza
77407	Corrediça Extra 400mm Branca

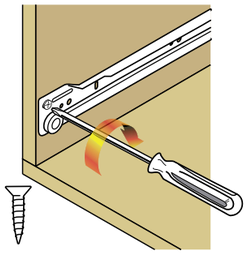

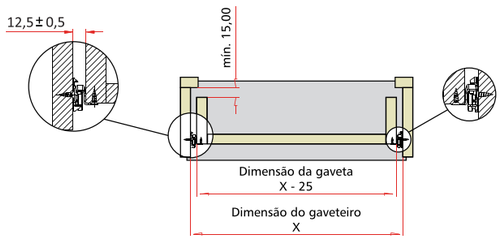

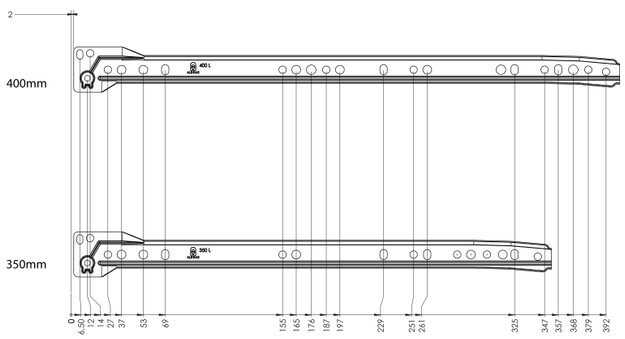

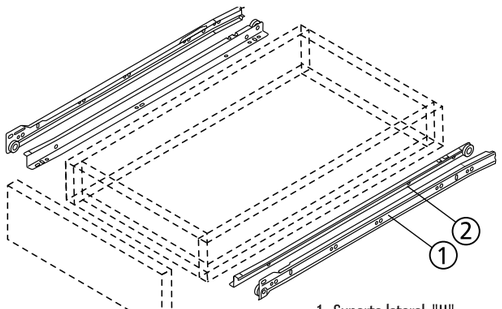

1 - Suporte lateral "U"
2 - Suporte da gaveta "Z"

NEXT

40 mil ciclos

- 40 mil ciclos de abertura e fechamento com carga
- Fixação e furação padrão mundial.
- Acabamento superficial: Pintura Epoxi resistente a corrosão
- Ábertura parcial: 75%
- Duplo Travamento na abertura
- Matéria prima: Aço

825BR	Corrediça Export 250mm Branca
87304	Corrediça Next 300mm Cinza
87307	Corrediça Next 300mm Branca
87354	Corrediça Next 350mm Cinza
87357	Corrediça Next 350mm Branca
87404	Corrediça Next 400mm Cinza
87407	Corrediça Next 400mm Branca

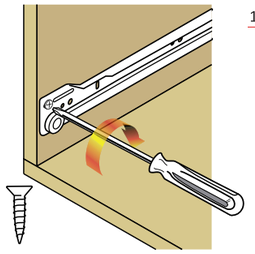

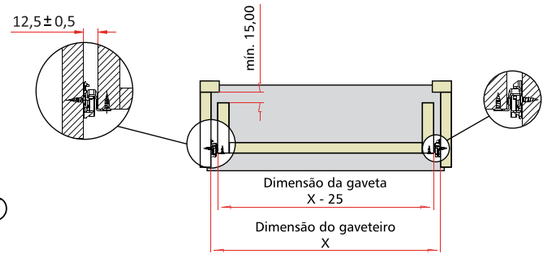

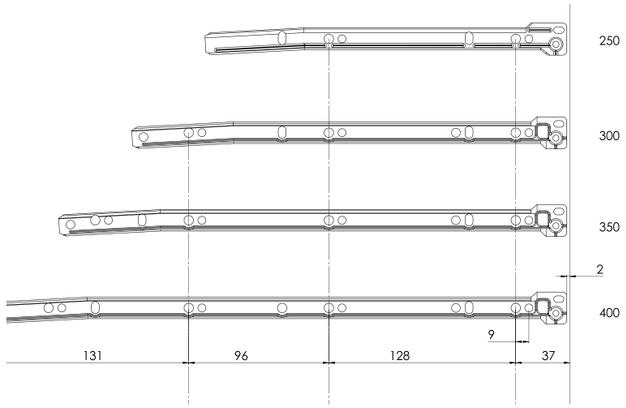

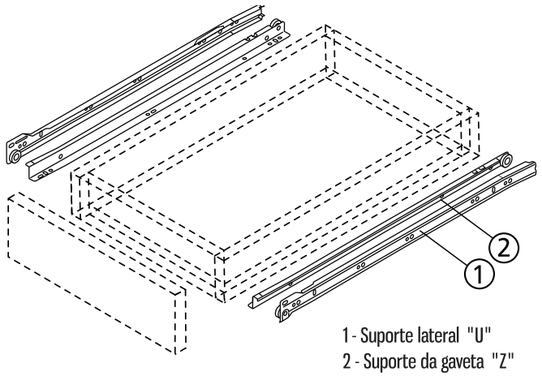

1 - Suporte lateral "U"
2 - Suporte da gaveta "Z"

CALÇO FIXO SLOW

30 mil ciclos | Abertura 105º

- Ângulo de abertura de 105º
- 30 mil ciclos de abertura e fechamento com carga
- Acabamento superficial: Níquel
- Resistência a corrosão: Acima de 36h em ensaio de salt-spray
- Utilização em portas de 15 ou 18mm
- Matéria prima: Aço

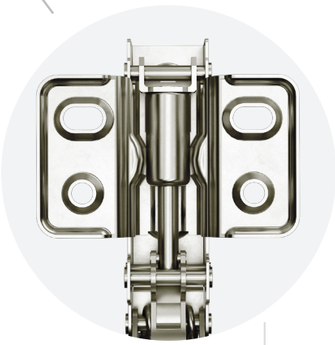

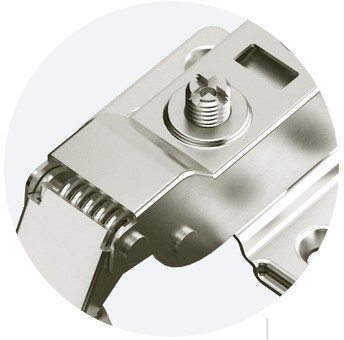

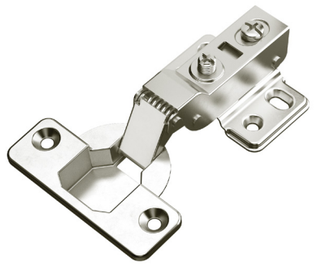

72025	Dobradiça 35mm Calço Fixo Alta Slow

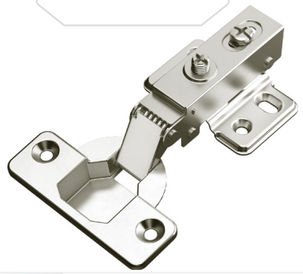

72026	Dobradiça 35mm Calço Fixo Baixa Slow

72027	Dobradiça 35mm Calço Fixo Super Alta Slow

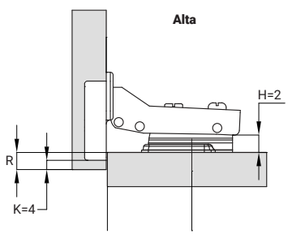

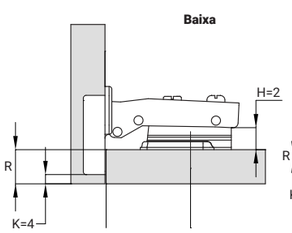

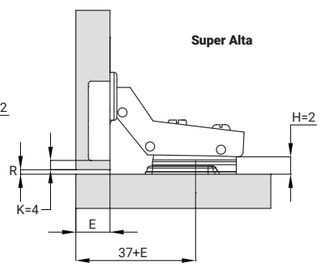

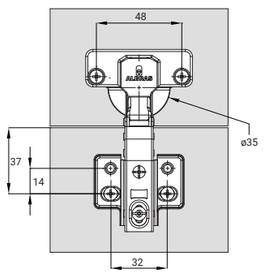

R - Alta	7	8	9
R - Baixa	15	17	18
R - Super Alta	-2,5	-1,5	-0,5

R	Recobrimento
E	Espessura da Porta
K	Distância do Furo na Porta
H	Altura do Calço

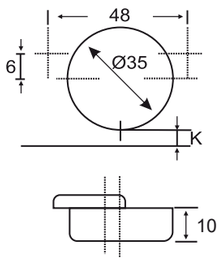

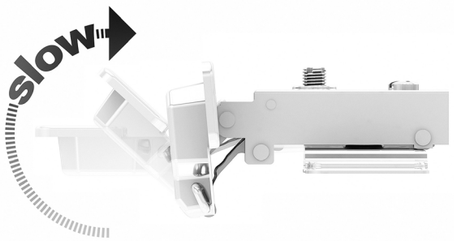

35MM

60 mil ciclos | Abertura 105º

- Ângulo de abertura de 105º
- Utilização em portas de 12 ou 15mm
- Fresta menor que 1mm
- Caneca com 9,6mm de profundidade
- Acabamento superficial: Níquel
- Matéria prima: Aço
- 60 mil ciclos de abertura e fechamento com carga
- Resistência a corrosão: Acima de 36h em ensaio de salt-spray

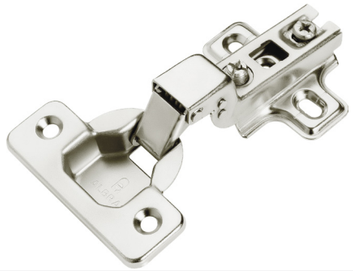

72004	Dobradiça 35mm Alta Niquelada

72013	Dobradiça 35mm Baixa Niquelada

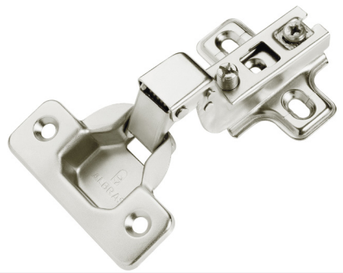

72014	Dobradiça 35mm Super Alta Niquelada

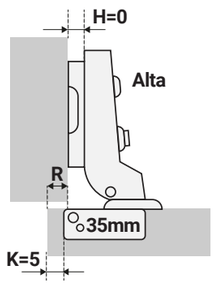

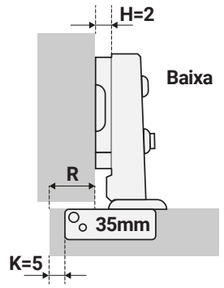

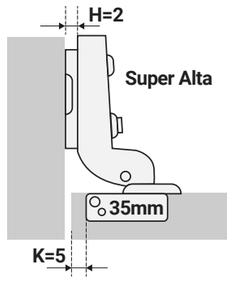

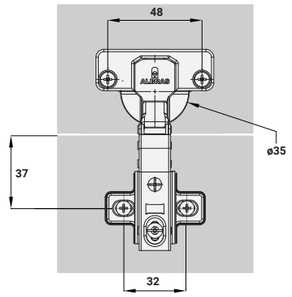

Recobrimento	Regulagem(mm)	
	Mín.	Máx.
Alta	7	3
Baixa	16	10

R	Recobrimento
K	Distância do Furo na Porta
H	Altura do Calço
Mi	Medida Interna do Móvel

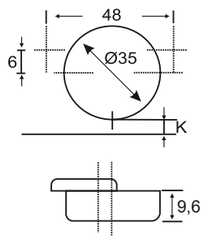

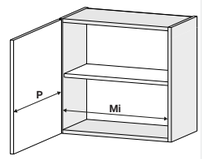

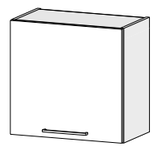

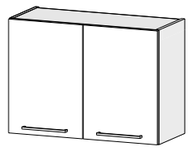

Alta	(Mi+12mm) = P	(Mi+10mm)/2 = P
Baixa	(Mi+26mm) = P	(Mi+24mm)/2 = P
Super Alta	(Mi-5mm) = P	(Mi -6mm)/2 = P

DOBRADIÇAS

AL6 (35MM)

80 mil ciclos

Abertura 95º

- Ângulo de abertura de 95º
- 80 mil ciclos de abertura e fechamento com carga
- Acabamento superficial: Zinco
- Resistência a corrosão: Acima de 96h em ensaio de salt-spray
- Utilização em portas de 12 ou 15mm
- Matéria prima: Aço

72002	Dobradiça AL6 Alta
72002in	Dobradiça AL6 Alta s/ mola

72012	Dobradiça AL6 Baixa
72012in	Dobradiça AL6 Baixa s/ mola

CALÇOS

AL6 (35MM)

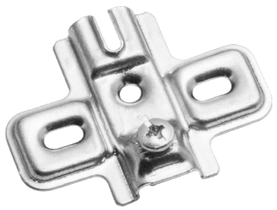

53612C	Calço AL6 5mm Neg.

53632C	Calço AL6 0mm

54642C	Calço AL6 3mm

53682	Calço AL6 8mm

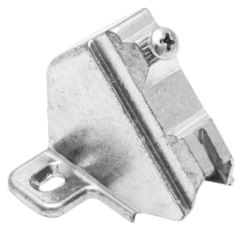

54692	Calço AL6 45º Zamac

DOBRADIÇAS

AL2 (26MM)

60 mil ciclos

Abertura 97º

- Ângulo de abertura de 95° a 97°
- 60 mil ciclos de abertura e fechamento com carga
- Acabamento superficial: Niquelado
- Resistência a corrosão: Acima de 96h em ensaio de salt-spray
- Utilização em portas de 12 ou 15mm
- Fresta menor que 1,5mm
- Matéria prima: Aço

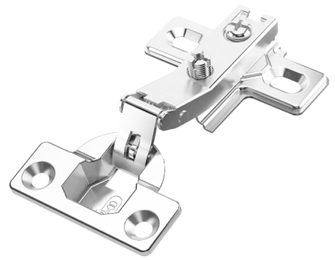

59663	Dobradiça AL2 Alta Com Calço 3mm

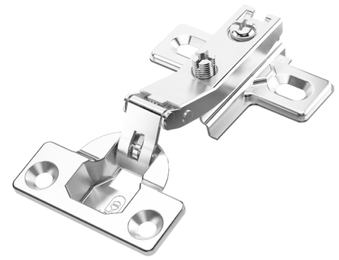

59664	Dobradiça AL2 Alta Com Calço 5mm

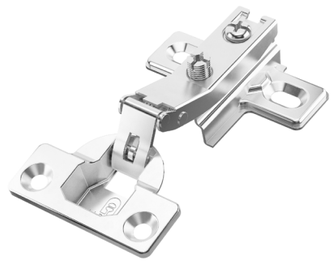

59665	Dobradiça AL2 Alta Com Calço 7mm

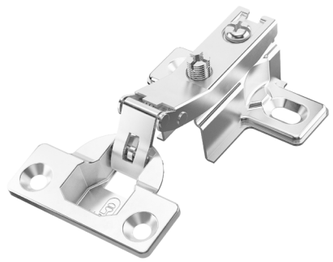

59666	Dobradiça AL2 Alta Com Calço 12mm

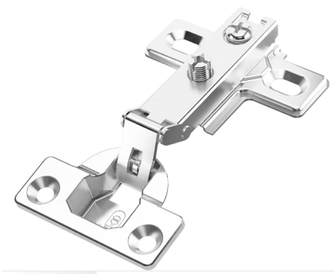

59673	Dobradiça AL2 Baixa Com Calço 3mm

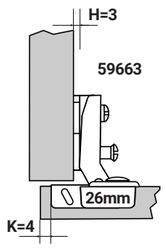

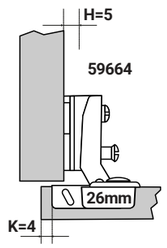

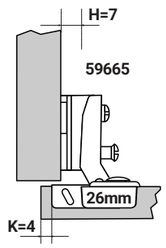

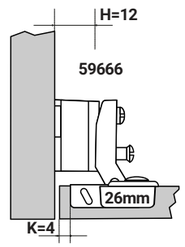

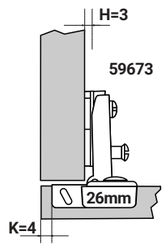

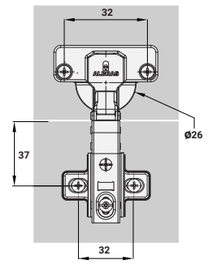

Recobrimento	Regulagem(mm)	
	Mín.	Máx.
59663	5	10
59664	4	9
59665	3	8
59673	11	14

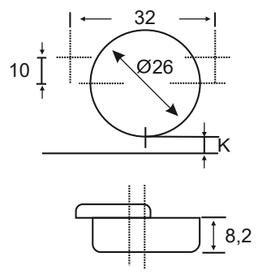

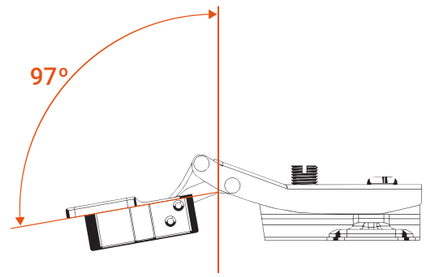

DOBRADIÇAS

AL2 (26MM)

80 mil ciclos

Abertura 95º

- Ângulo de abertura de 95º
- 80 mil ciclos de abertura e fechamento com carga
- Acabamento superficial: Zinco
- Resistência a corrosão: Acima de 96h em ensaio de salt-spray
- Utilização em portas de 12 ou 15mm
- Matéria prima: Aço

59662 Dobradiça AL2 Alta

59672 Dobradiça AL2 Baixa

Consulte Lista Dobradiça AL2 Vidro

59802 Dobradiça AL2 45º

59952 Dobradiça AL2 Canto Falso

* Dobradiças Exclusivas para armários de aço.

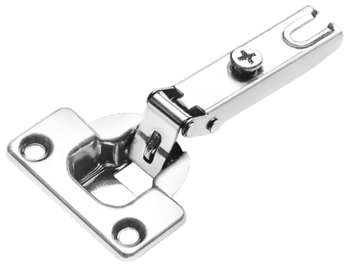

99893 Dobradiça AL2 Baixa Armário de Aço

59507 Dobradiça AL2 Clic Central Branca

59477 Dobradiça AL2 Clic Baixa Branca

59517 Dobradiça AL2 Clic Alta Branca

CALÇOS

AL2 (26MM)

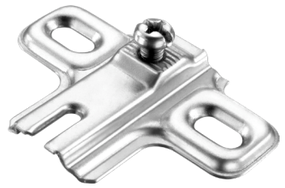

53712 Calço AL2 1mm

54002 Calço AL2 3mm

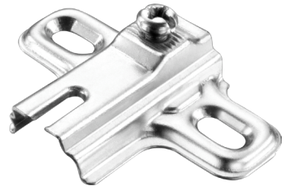

54012 Calço AL2 5mm

54022 Calço AL2 7mm

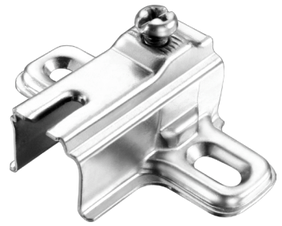

53962 Calço AL2 12mm

Calço estampado

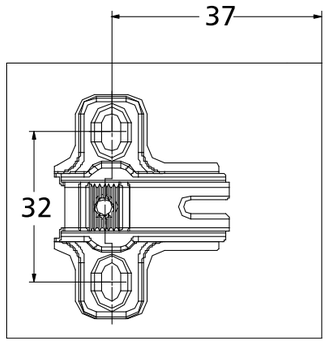

Possibilidades de Recobrimento.

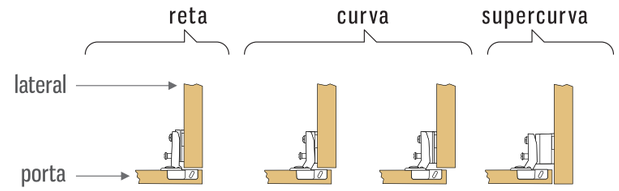

35mm	72002		53632C	54642C	53682
	72012	53612C, 53632C	...	...	...
26mm	59662	...	54002	54012, 54022	53962
	59672	53712	...	...	...
	dobradiças	calços			

Recobrimento total, recobrimento parcial ou para embutir, variando-se o tamanho do calço e o tipo de dobradiça.

PISTÃO

FORÇA NORMAL

- Sistema de instalação fácil e rápido
- Acabamento superficial: Pintura Epoxi e Cromo resistente a corrosão
- Cor: Branco
- Não utilizar óleos e/ou produtos de limpeza que possam danificar o produto.
- O alinhamento na instalação é fundamental para o bom funcionamento.

Atenção!

Não utilize óleo lubrificante ou produtos de limpeza para não prejudicar o funcionamento do pistão.

30040	Pistão Força Normal 40N Branco
30060	Pistão Força Normal 60N Branco
30080	Pistão Força Normal 80N Branco
30100	Pistão Força Normal 100N Branco

APLICAÇÃO DO PISTÃO (FORÇA)

Para escolher a força do pistão mais adequada para o móvel, deve-se considerar a altura e o peso da porta, conforme a tabela abaixo:

Newton		Peso da Porta - kg				
		2	3	4	5	6
Altura da Porta (mm)	300	40	40	60	60	80
	400	60	60	80	100	120*
	500	80	100	100	120*	150*
	600	100	120*	150*	150*	150*

*Disponível apenas nas forças 60N, 80N e 100N.

INSTRUÇÕES DE MONTAGEM DO PISTÃO

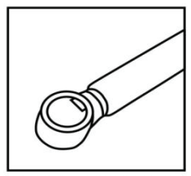

1- Em ambas extremidades do pistão há uma capa protetora.

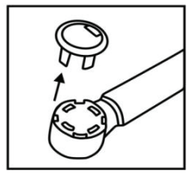

2- Retire esta capa puxando-a para cima.

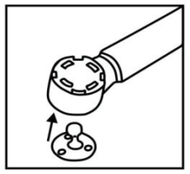

3- Em seguida, sem a capa, encaixe o conector no local indicado.

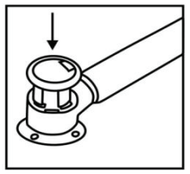

4- Recoloque a capa de proteção para travar o conector. Repita o procedimento na outra extremidade.

INSTRUÇÕES DE INSTALAÇÃO (DIMENSÕES)

1. Verifique a dobradiça utilizada na porta a ser aplicado o pistão.
2. Siga as medidas constantes na tabela correspondente para a correta instalação do produto.

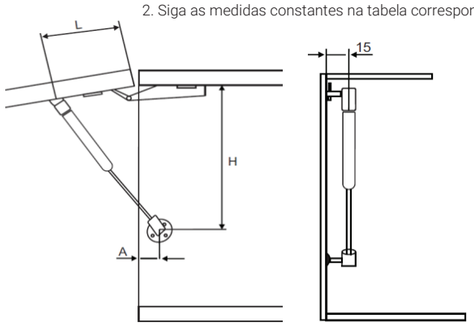

DOBRADIÇA SUPER ALTA			
Ângulo de abertura	H	L	A
75º	260mm	100mm	45mm
90º	255mm	90mm	45mm

DOBRADIÇA ALTA			
Ângulo de abertura	H	L	A
75º	253mm	100mm	25mm
90º	248mm	90mm	25mm

DOBRADIÇA BAIXA			
Ângulo de abertura	H	L	A
75º	246mm	100mm	25mm
90º	241mm	90mm	25mm

PISTÃO

FORÇA INVERSA

- Sistema de instalação fácil e rápido
- Acabamento superficial: Pintura Epoxi e Cromo resistente a corrosão
- Cor: Branco e Cinza
- Não utilizar óleos e/ou produtos de limpeza que possam danificar o produto.
- O alinhamento na instalação é fundamental para o bom funcionamento.

Atenção!

Não utilize óleo lubrificante ou produtos de limpeza para não prejudicar o funcionamento do pistão.

50060	Pistão Força Inversa 60N Branco
50080	Pistão Força Inversa 80N Branco
50100	Pistão Força Inversa 100N Branco

DOBRADIÇA SUPER ALTA			
ÂNGULO DE ABERTURA	H	L	A
75º	267mm	97mm	45mm
90º	249mm	80mm	45mm

DOBRADIÇA ALTA			
ÂNGULO DE ABERTURA	H	L	A
75º	275mm	97mm	30mm
90º	257mm	80mm	30mm

DOBRADIÇA BAIXA			
ÂNGULO DE ABERTURA	H	L	A
75º	264mm	97mm	30mm
90º	246mm	80mm	30mm

INSTRUÇÕES DE INSTALAÇÃO (DIMENSÕES)

1- Verifique a dobradiça utilizada na porta a ser aplicado o pistão.
2- Siga as medidas constantes na tabela correspondente para a correta instalação do produto.

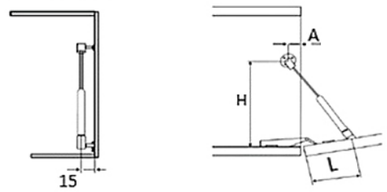

INSTRUÇÕES DE MONTAGEM DO PISTÃO

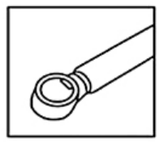

1- Em ambas extremidades do pistão há uma capa protetora.

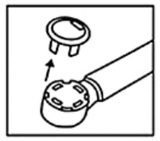

2-Retire esta capa puxando-a para cima.

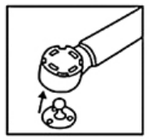

3-Em seguida, sem a capa, encaixe o conector no local Indicado.

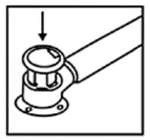

4-Recoloque a capa de proteção para travar o conector. Repita o procedimento na outra Extremidade.

PISTÃO SLOW
NORMAL E INVERSO

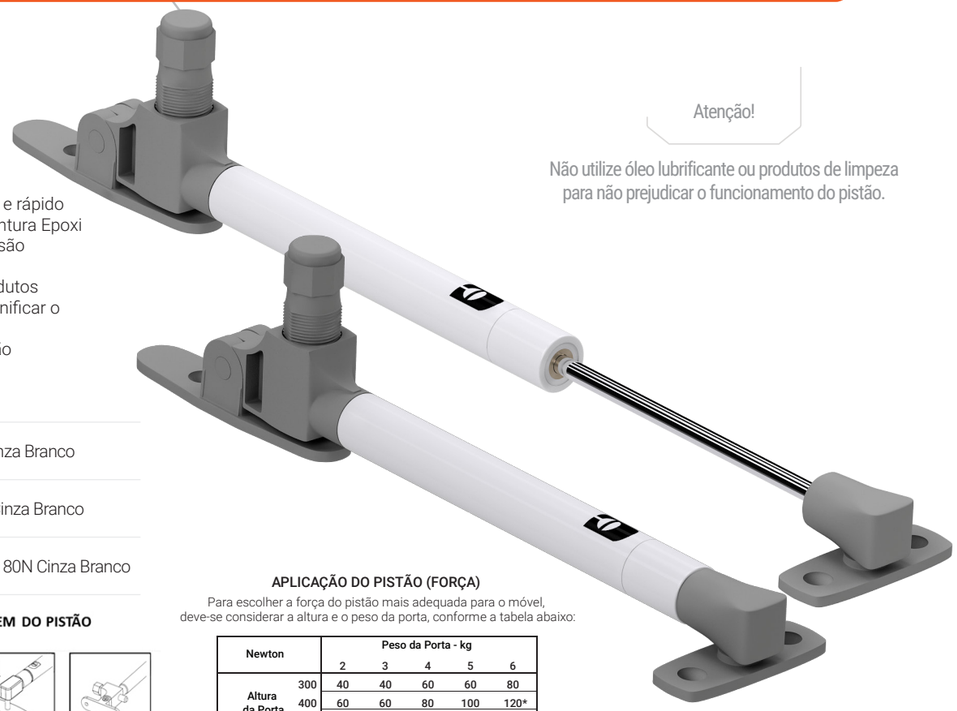

Atenção!

Não utilize óleo lubrificante ou produtos de limpeza para não prejudicar o funcionamento do pistão.

- Sistema de instalação fácil e rápido
- Acabamento superficial: Pintura Epoxi e Cromo resistente a corrosão
- Cor: Cinza
- Não utilizar óleos e/ou produtos de limpeza que possam danificar o produto.
- O alinhamento na instalação é fundamental para o bom funcionamento.

40080	Pistão Slow 80N Cinza Branco
40100	Pistão Slow 100N Cinza Branco
51080	Pistão Slow Inverso 80N Cinza Branco

INSTRUÇÕES DE MONTAGEM DO PISTÃO

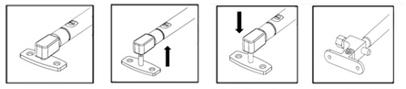

1-Na extremidade móvel do pistão há uma base de fixação para o armário

2-Retirar a base de fixação móvel puxando da extremidade do pistão

3-Após fixar a base na lateral do armário, encaixe a extremidade do pistão

4-Na extremidade fixa do pistão, a base não é removível.

APLICAÇÃO DO PISTÃO (FORÇA)

Para escolher a força do pistão mais adequada para o móvel, deve-se considerar a altura e o peso da porta, conforme a tabela abaixo:

Newton		Peso da Porta - kg				
		2	3	4	5	6
Altura da Porta (mm)	300	40	40	60	60	80
	400	60	60	80	100	120*
	500	80	100	100	120*	150*
	600	100	120*	150*	150*	150*

*Disponível apenas nas forças 80N e 100N.

INSTRUÇÕES DE INSTALAÇÃO (DIMENSÕES)

1-Verifique a dobradiça utilizada na porta a ser aplicado o pistão.

2-Siga as medidas constantes na tabela correspondente para a correta instalação do produto.

PISTÃO SLOW

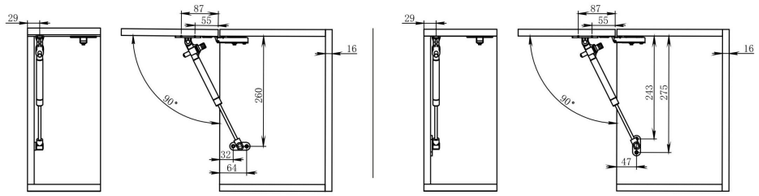

PISTÃO SLOW INVERSO

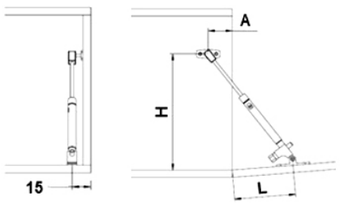

DOBRADIÇA SUPER ALTA			
ÂNGULO DE ABERTURA	H	L	A
75º	300mm	97mm	45mm
90º	284mm	80mm	45mm

DOBRADIÇA ALTA			
ÂNGULO DE ABERTURA	H	L	A
75º	293mm	97mm	30mm
90º	277mm	80mm	30mm

DOBRADIÇA BAIXA			
ÂNGULO DE ABERTURA	H	L	A
75º	286mm	97mm	30mm
90º	270mm	80mm	30mm

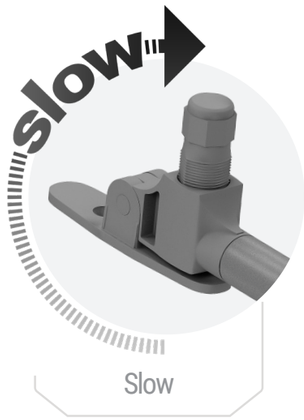

SISTEMA DE
PORTA DE CORRER

F941084 (01 PORTA)

Composição:

*Fixação por baixo. Não requer marcação.

*Sem rolamento.

Guia Superior	2
Guia Inferior	2
Parafuso	8

F941232 (01 PORTA)

Composição:

*Fixação por baixo. Não requer marcação.

*Sem rolamento.

Guia Superior	2
Guia Inferior	2
Freio	2
Parafuso Fixação	8
Parafuso Freio	2

F941242 (01 PORTA)

Composição:

*Sem rolamento.

Guia Superior	2
Guia Inferior	2
Parafuso	12

F941032 (01 PORTA)

Composição:

*Sem rolamento.

Guia Superior	2
Guia Inferior	2
Freio	2
Parafuso Fixação	12
Parafuso Freio	2

F941241 (01 PORTA)

Composição:

*Com rolamento.

Guia Superior	2
Guia Inferior	2
Parafuso	12

F941031 (01 PORTA)

Composição:

*Com rolamento.

Guia Superior	2
Guia Inferior	2
Freio	2
Parafuso Fixação	12
Parafuso Freio	2

SISTEMA

GIROFIX

FÁCIL MONTAGEM

14932	Pino Girofix Aço Rosca Soberba Zincado

55122	Pino Girofix Com Rosca Soberba Zamac

55162	Pino Duplo Girofix Zamax

55395	Bucha Plástica Girofix 9mm

52112	Castanha Mini Girofix 12x9mm Tapa Furo Zamac

55132	Castanha Mini Girofix 12x10mm Zamac

13332	Castanha Rasa Girofix 15x11mm Zamac

55112	Castanha Girofix 15x12mm Zamac

55197	Castanha de Aço 15x12mm

55198	Castanha de Aço 12x10mm

ACESSÓRIOS

10001	Capa Plást. Sup. Aereo 57x31x31mm Branco

57017	Capa Plástica Para Cantoneira Branca

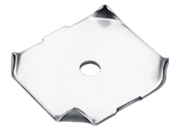

14442	Fixador Aço de Fundo Zincado

10000	Cant. Aço Sup. Aereo 54x27x27mm Zincado

57002	Cantoneira Aço 54x37x22mm Zincada

F941052	Dobr. Vidro Nylon Preto
F941053	Dobr. Vidro Nylon Prata

Consultar Tabela	Parafusos

14942	Suporte Prateleira 2 furos Zincado Zamac

59002	Suporte Cabideiro Zincado Zamac

14912	Cantoneira Aço 17,5x17,5x46mm Zincada

14904	Chapa Aço 4 Furos Oblongo 35x 46mm Zincado

55142	Cantoneira Aço 3 Furos Zincada

55282	Fixador Aço Armário Dobrado Zincado

55292	Fixador Aço Armário Zincado

14812	Cantoneira Aço 20x20 Para Gaveta Zincada

14612	Cantoneira Aço 16x16 Zincada

ALBRAS | EDIÇÃO 2025

ALBRAS

METALÚRGICA ALBRAS LTDA.
WWW.ALBRAS.COM

EMBU - SÃO PAULO – UNIDADE MATRIZ
AV. JOÃO PAULO I, 2160 | CEP 06816-550
BAIRRO: JARDIM DAS OLIVEIRAS
FONE: (11) 4785-1700

BENTO GONÇALVES – RIO GRANDE DO SUL
RUA GUILHERME FASOLO, 780 | CEP 95700-000
BAIRRO: MARIA GORETTI
FONE: (54) 3455-0700

UBÁ – MINAS GERAIS (FERKYT)
AV. EDSON MORAES PACHECO, 1350 | CEP 36500-000
BAIRRO: LIGAÇÃO
FONE: (32) 3539-7800

blizdesign.com.br