ALBRAS

BALL BEARING SLIDE H35
CORREDIÇA TELESCÓPICA H35

TECHNICAL DATA SHEET
DADOS TÉCNICOS

DRILLING PATTERNS (mm)
FURAÇÕES

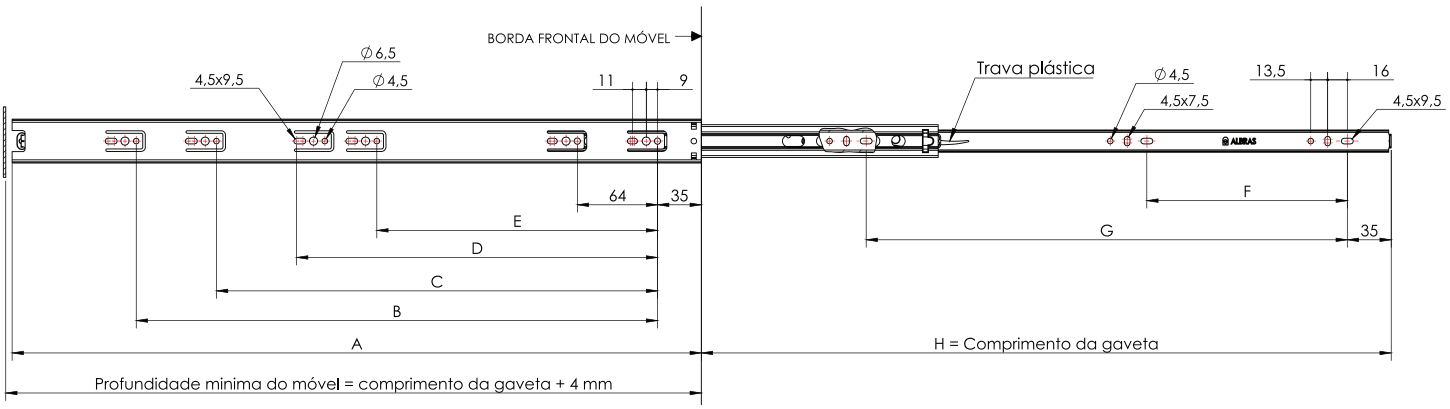

Descrição	A	B	C	D	E	F	G	H
Telescópica 300mm	* 300				224	96	128	300
Telescópica 350mm	350			288	224	128	256	350
Telescópica 400mm	400			288	224	160	320	400
Telescópica 450mm	450		352	288	224	160	357	450
Telescópica 500mm	500	416	352	288	224	160	334	500
Telescópica 550mm	550	416	352	288	224	160	384	550

*MODELO 300 (VENDA SOB CONSULTA)

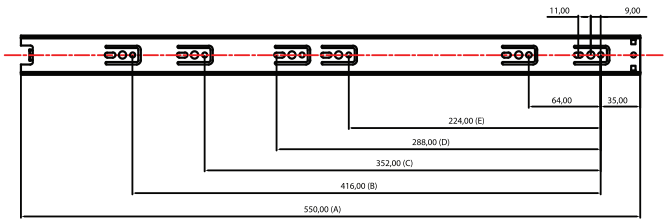

ALBRAS 550

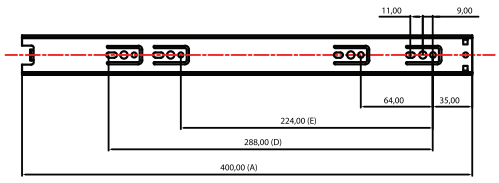

ALBRAS 400

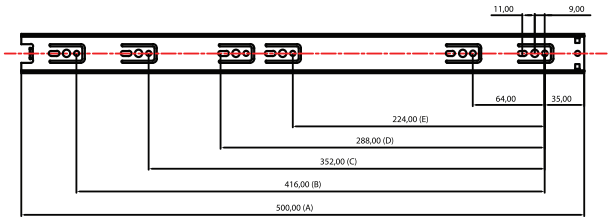

ALBRAS 500

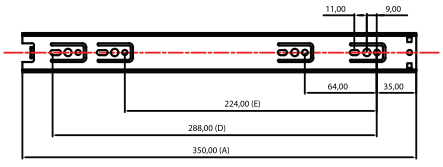

ALBRAS 350

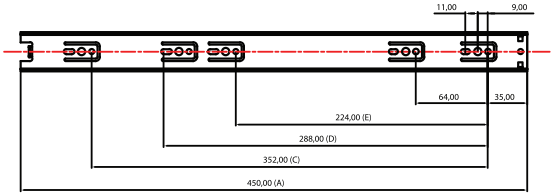

ALBRAS 450

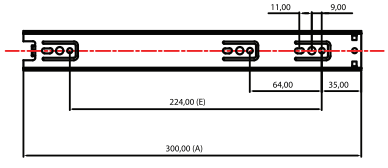

ALBRAS 300

ALBRAS
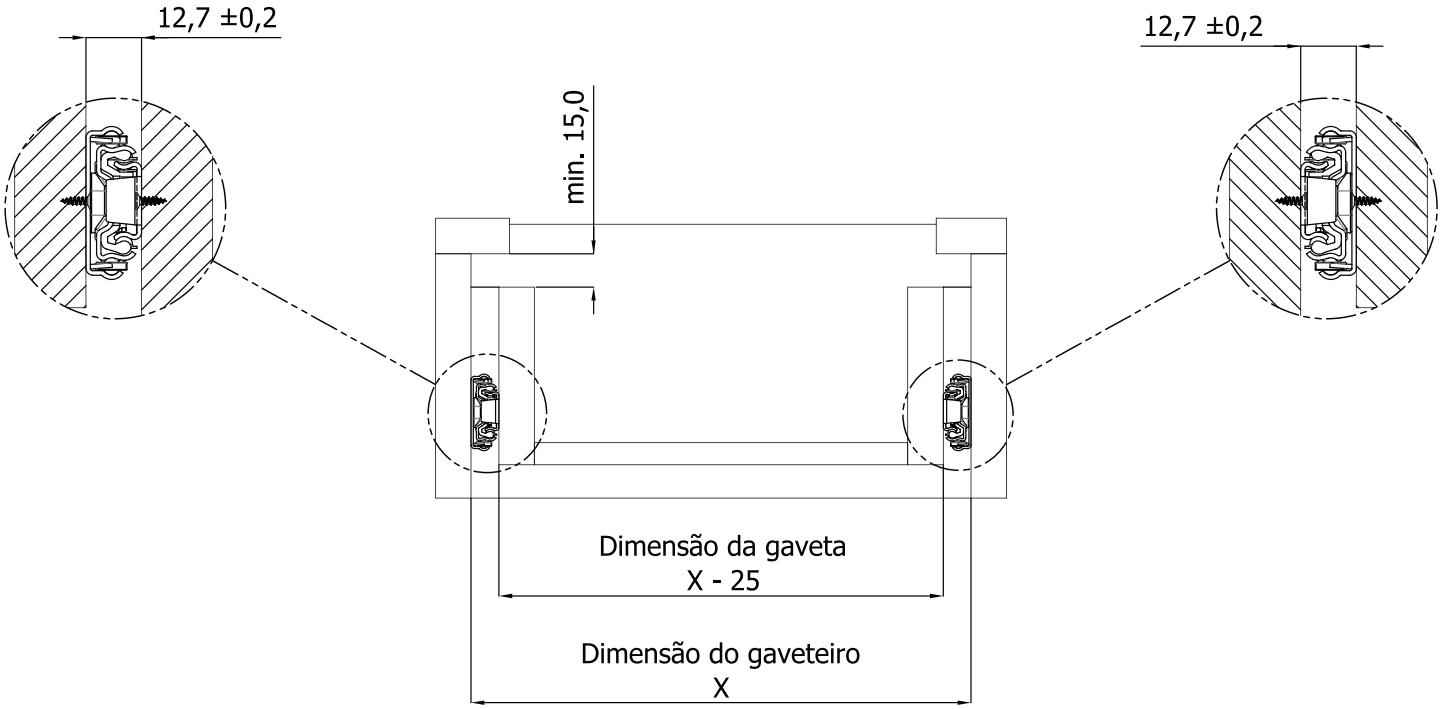
INSTALLATION DIMENSIONS (mm)
DIMENSÕES DE INSTALAÇÃO