SLIDING DOOR SYSTEMS
SISTEMAS P/ PORTAS DE CORRER

TECHNICAL DATA SHEET
DADOS TÉCNICOS

www.albras.com

SLIDING DOOR SYSTEMS
SISTEMAS P/ PORTAS DE CORRER

Guia Inferior Metálico
Para Porta Sem Rolamento
COD: 62000 (PART Nº)

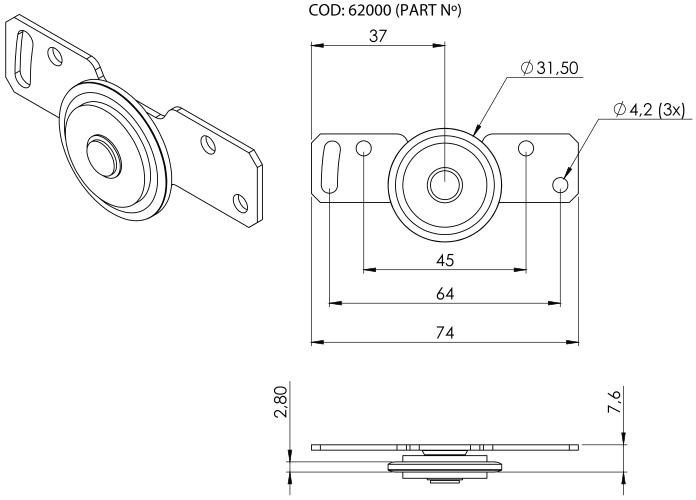

Guia Inferior Metálico
Para Porta com Roldana
COD: 62002 (PART Nº)

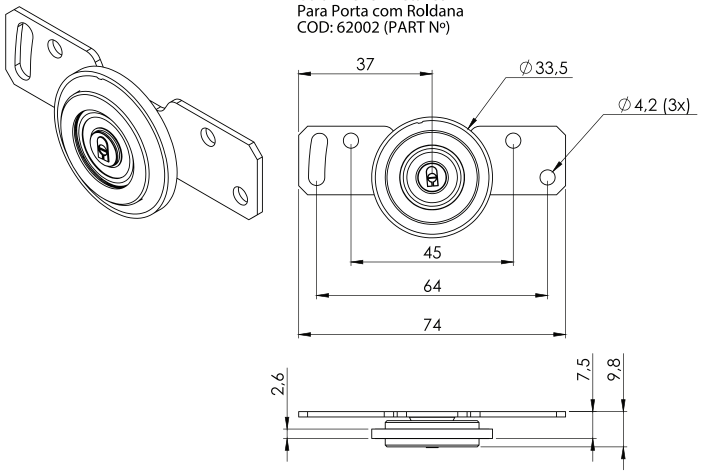

Deslizador Aço Dobrado
Sem Rolamento 51mm Zincado
COD: 62008 (PART Nº)

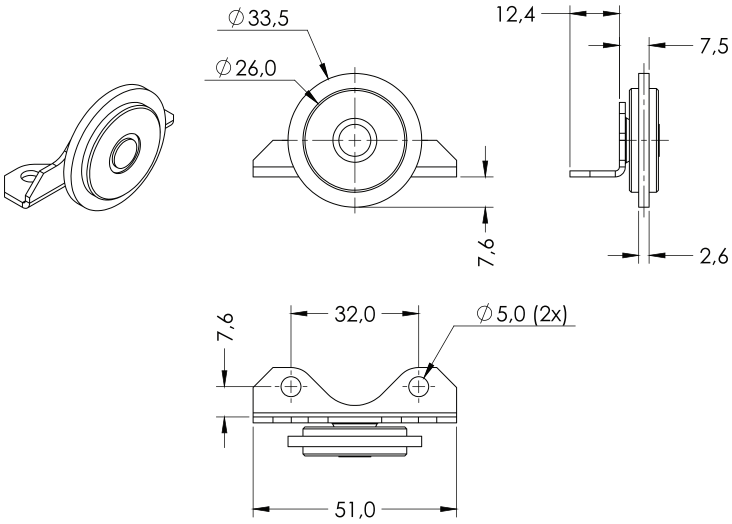

GUIA PLÁSTICO 41,6 X 17,7mm
COD: 62007 (PART Nº)
Material: Polímero
Cor: Cinza

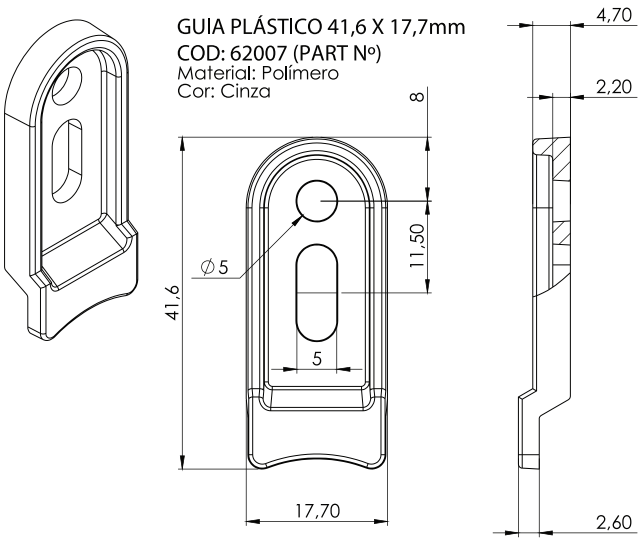

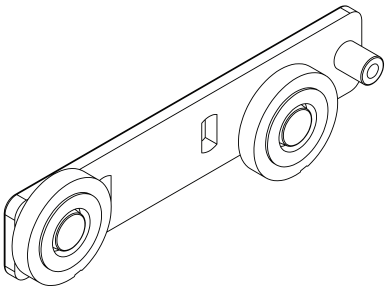

FREIO
Material: Polímero
Cor: Branca
COD: 0130600101C(PART Nº)

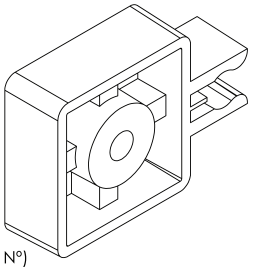

GUIA SUPERIOR PLÁSTICO PARA PORTA
COD: 62009CZ (PART Nº)
Material: Polímero
Cor: Cinza

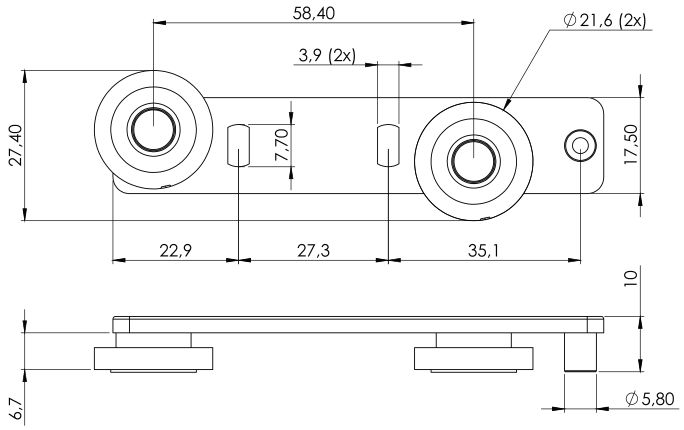

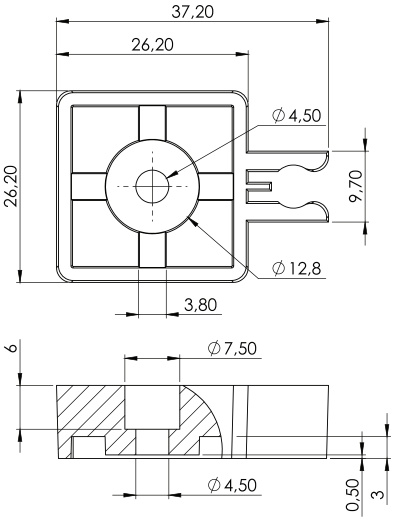

ALBRAS